<C>AC/DCコンバータ＋バーチャルグランド

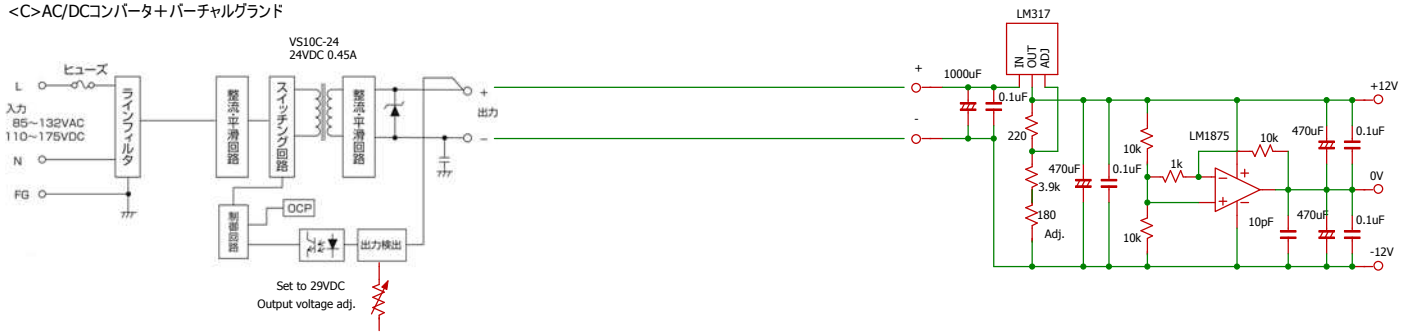
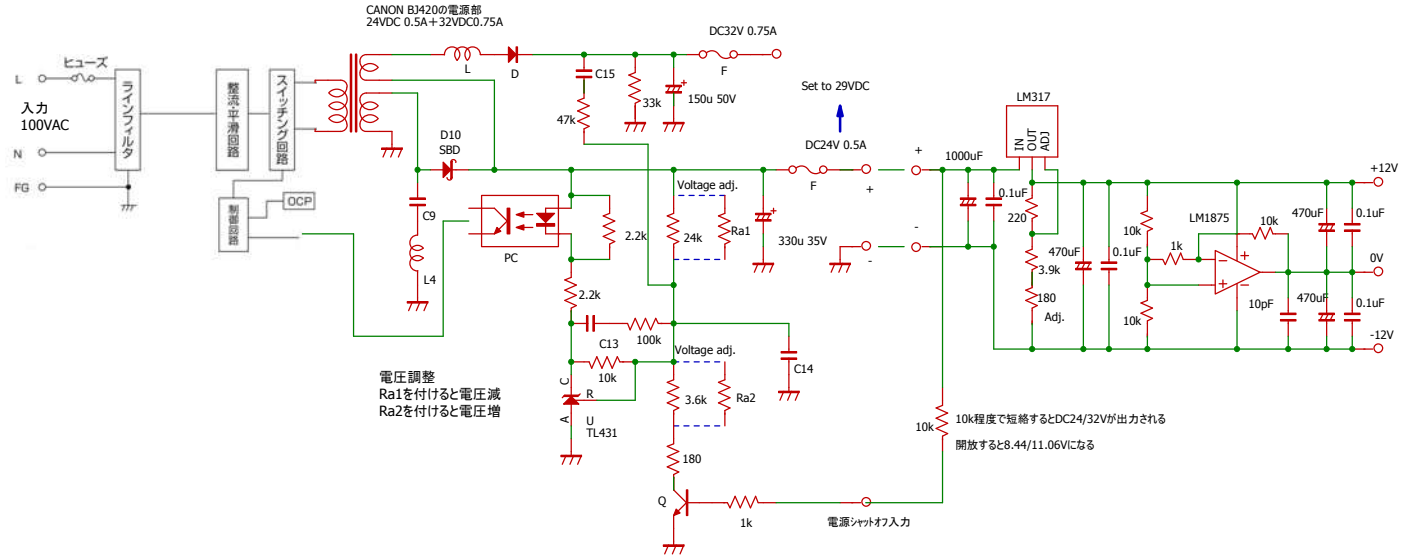
<D>ジャンクのAC/DCコンバータ＋バーチャルグランド