KT88TUBE AMP SCHEMATIC

（AMP部は片chのみ記載、電源部は両ch共通）
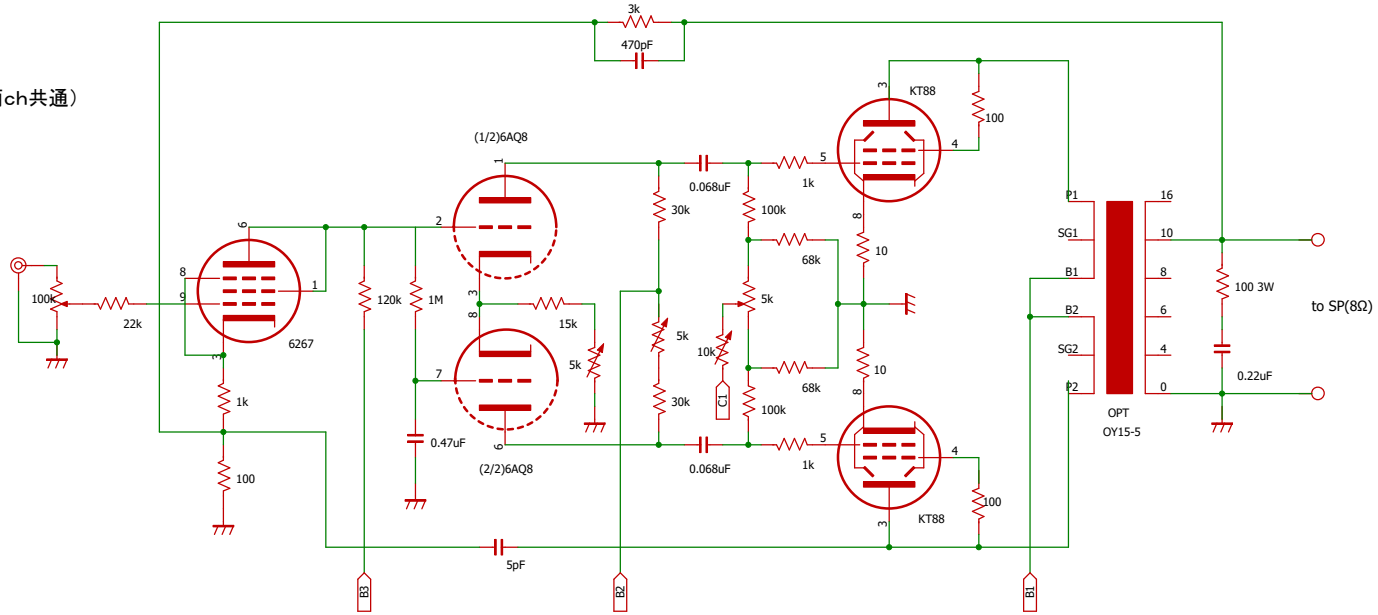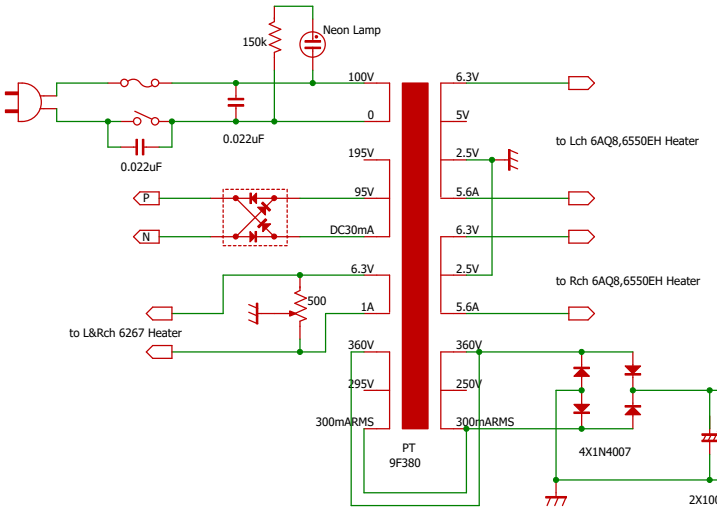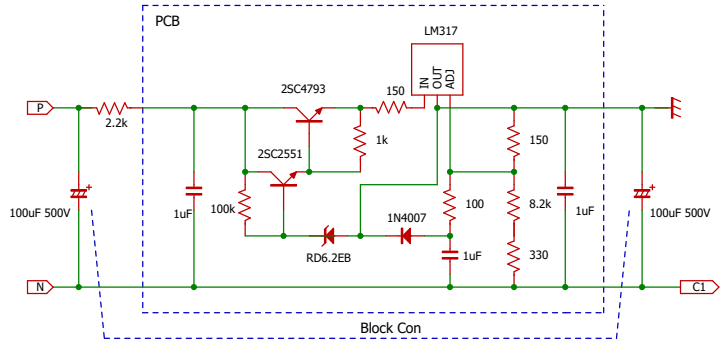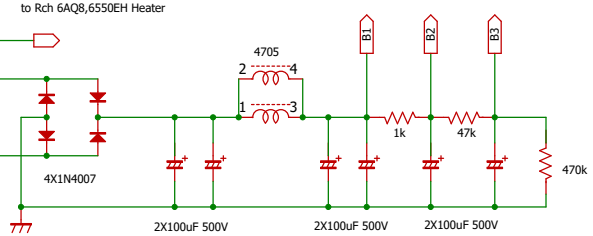
2016/7/31 6550からKT88へ換装